KARTA KATALOGOWA

DIGITUS® Wtyk RJ45 6A FTP (8P8C) 10GbE AWG 22-27

DN-93634

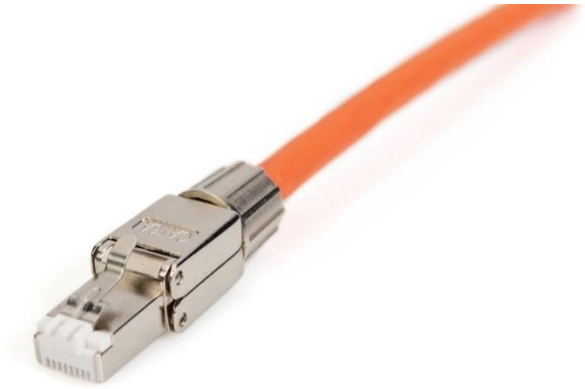

- Kategoria 6A, 500MHz
- 10 GBase-T
- Odciążenie od naprężeń
- Instalacja beznarzędziowa

Opis

Wtyczka DIGITUS® CAT 6A do montażu w terenie to nowoczesny i wysokiej jakości wtyk RJ45, który charakteryzuje się nie tylko bardzo łatwą obsługą, ale także niezawodnością i oszczędnością czasu dla montażysty polowego w każdym zastosowaniu. Szybki montaż w ciągu zaledwie 60 sekund bez użycia specjalnych narzędzi, a także ogromna elastyczność sprawiają, że jest to idealny wybór dla wszystkich miejsc pracy. Nadaje się do wszystkich sieci, od głosowych po 10 Gigabit Ethernet.

Właściwości transmisyjne

- Kategoria 6A, 10GBase-T, 500 MHz
- ISO/IEC 11801 3rd Ed.; EN80173; IEC 60603-7-51
- Kompatybilne z PoE/PoE+/4PPoE (IEEE 802.3af; 3at; 3bt)

Ogólne właściwości

- Wtyk RJ45, 8P8C
- Instalacja przewodów przez IDC, zgodnie z EIA/TIA 568 A i B
- Odciążenie od naprężeń i mocowanie kabla za pomocą zaślepki śrubowej
- Instalacja bez użycia narzędzi
- Podłączenie ekranu kabla 360° dla lepszej ochrony EMV
- Solidna obudowa z cynkowego odlewu ciśnieniowego

Błędy drukarskie, nieprawdziwości i zmiany techniczne pozostają zastrzeżone.
Printing errors, falsities and technical changes remain reserved.
ASSMANN Distribution Sp. z o.o., ul. Szczecińska 19, 54-517 Wrocław, office@assmann.pl

DIGITUS® Wtyk RJ45 6A FTP (8P8C) 10GbE AWG 22-27

DN-93634

Właściwości techniczne

- Materiał obudowy: Odlew cynkowy, niklowany
- Materiał kontaktowy: Brąz fosforowy
- Kontakt płaszczowy: Nikiel, pozłacany 0,5 µ

Właściwości fizyczne

- Siła docisku: Max. 30N (zgodnie z IEC 60603-7-5)
- Wytrzymałość: 7,7 kg pomiędzy gniazdem a wtyczką
- Temperatura pracy: -20 °C do +70 °C (ISO/IEC 11801, ANSI/TIA 568 C.2)
- Liczba cykli: ≥ 750 (ISO/IEC 11801, IEC 60603-7-5)
- Wymiary przewodników miedzianych: AWG (26/7 - 22/1), drut oraz linka
- Testowany z DIGITUS® DK-174X-A-VH-X; AWG 22/1 przewód instalacyjny kat. 7A
- Wytrzymałość dielektryczna: 1000 VDC (kontakt/kontakt), 1500 VDC (kontakt/uziemienie)

Rysunki techniczne

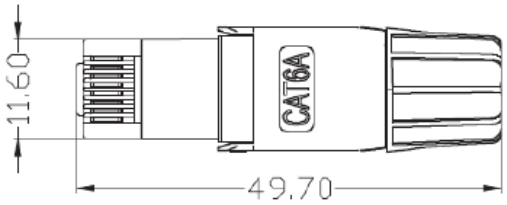

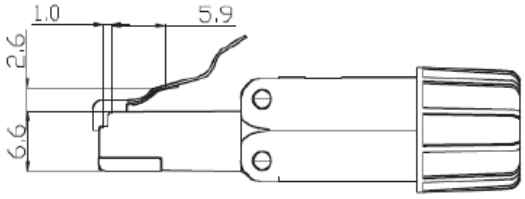

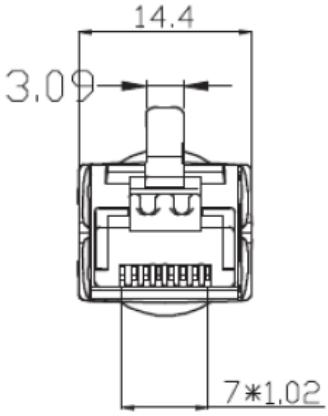

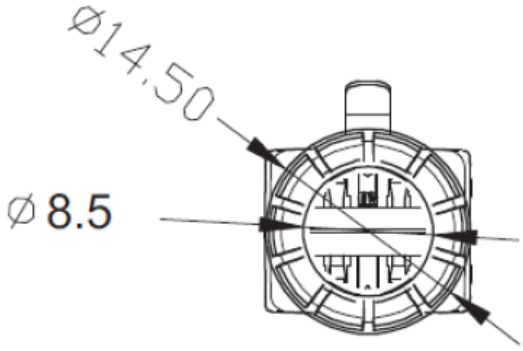

Błędy drukarskie, nieprawdziwości i zmiany techniczne pozostają zastrzeżone.
Printing errors, falsities and technical changes remain reserved.
ASSMANN Distribution Sp. z o.o., ul. Szczecińska 19, 54-517 Wrocław, office@assmann.pl

KARTA KATALOGOWA

DIGITUS® Wtyk RJ45 6A FTP (8P8C) 10GbE AWG 22-27

DN-93634

Zdjęcia

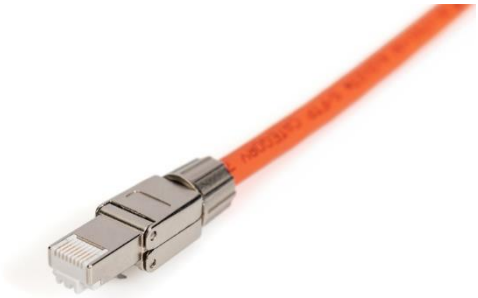

Błędy drukarskie, nieprawdziwości i zmiany techniczne pozostają zastrzeżone.
Printing errors, falsities and technical changes remain reserved.
ASSMANN Distribution Sp. z o.o., ul. Szczecińska 19, 54-517 Wrocław, office@assmann.pl